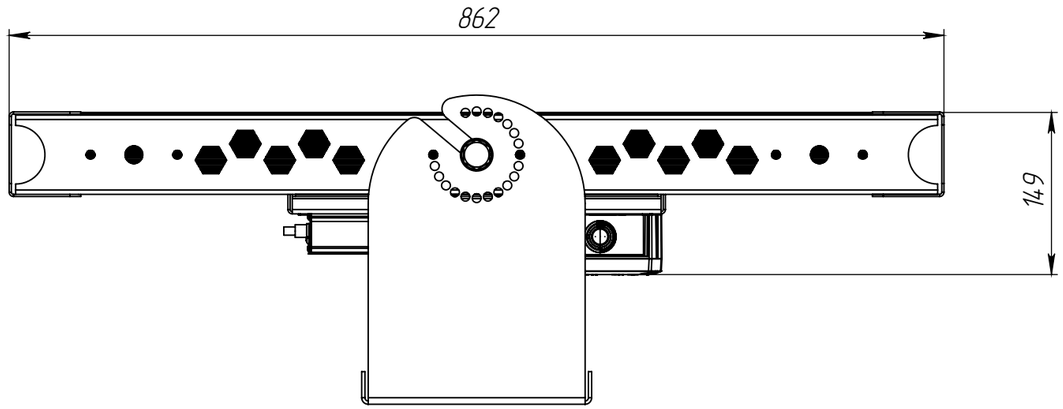
862
149

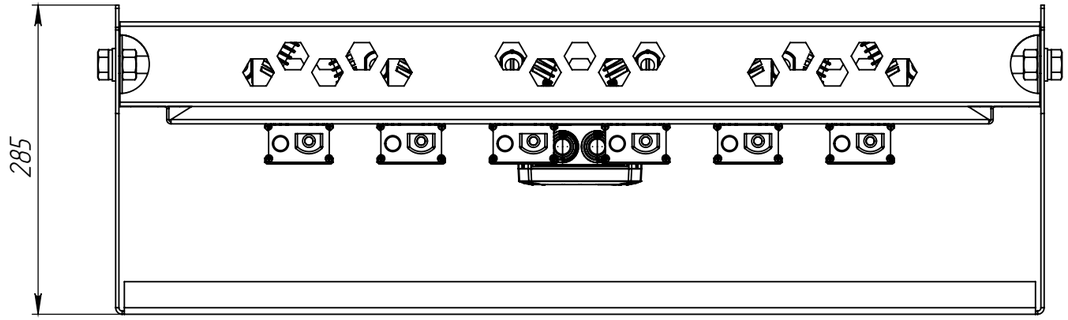
285

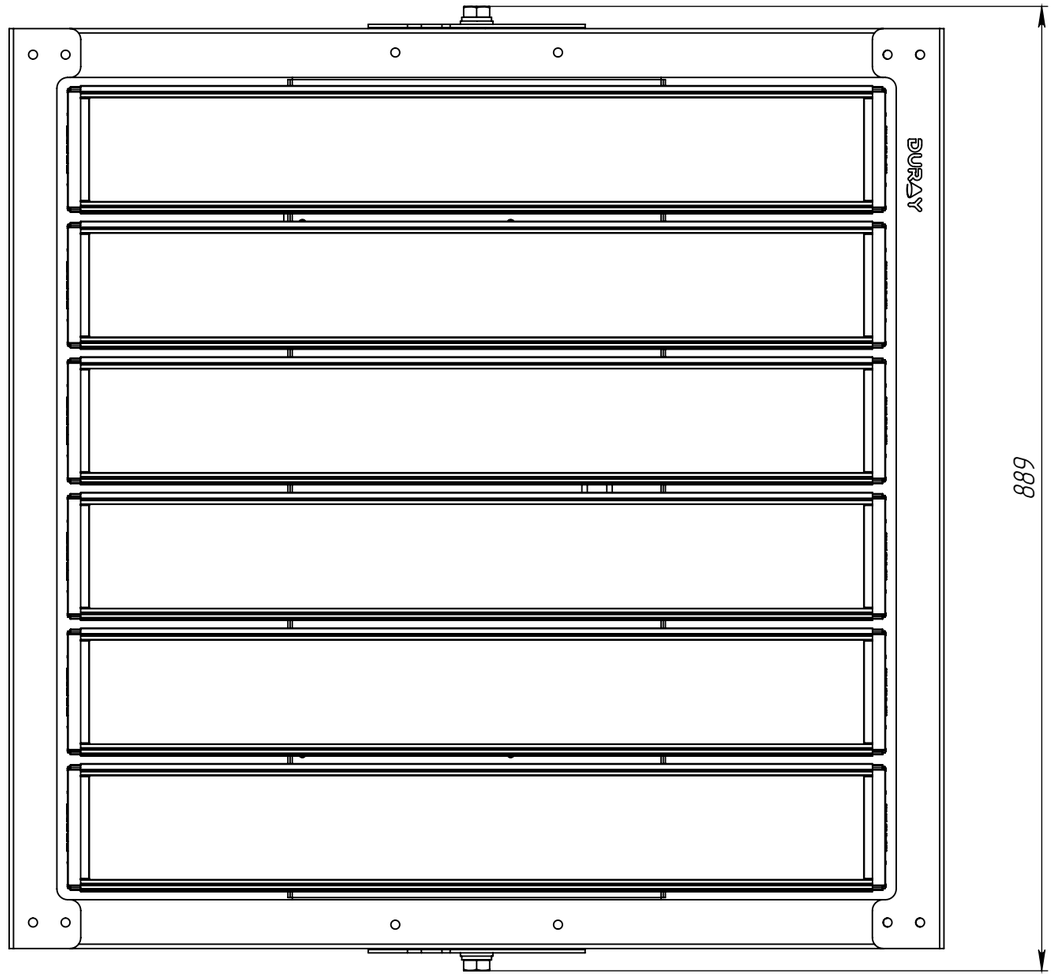
889